General Specifications

FL100 シリーズ
小型多重伝送器

YDK Technologies

アナログ出力ユニット
AR71

■ 外形寸法

単位：mm

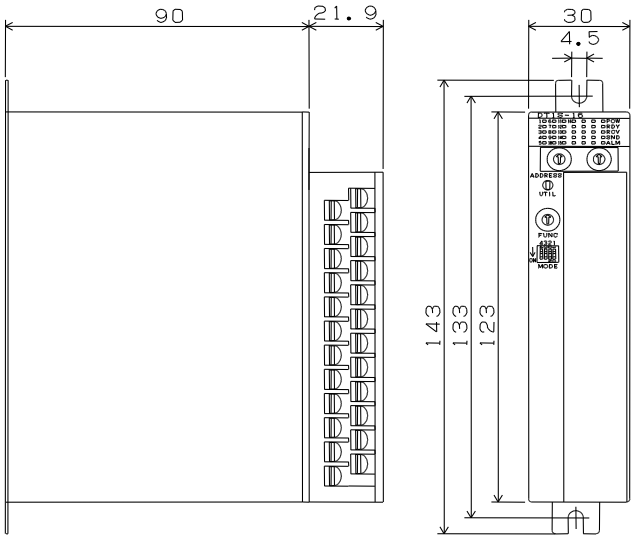

■ 個別仕様

■ 形式名 / ■ 項目	ＡＲ７１	
	電圧出力	電流出力
出力信号（注１）	0～5V、1～5V	4～20mA
負荷インピーダンス	4kΩ 以上	500Ω 以下
出力点数	1 点から 4 点（設定にて可変）	
分解能	12 ビット	
精度	スパンの±0.25%以下（10～40℃）	
セトリングタイム	400ms	
変換コード	バイナリーコード	
異常値出力	ADC 値=FFFFh ：スパンの 110%以上出力 ADC 値=F000h（1～5V、4～20mA） ：0V または 0mA 出力	
絶縁方式	アナログ出力回路と内部回路間：フォトカプラ絶縁，各 ch 出力間：非絶縁	
占有アドレス	1～4 アドレス／ユニット	
自己診断機能	あり	
マスタ機能	あり	
消費電流	AC100V ：100mA 以下 DC24V ：240mA 以下	
アンサー	アンサーなし（ノーレスポンス）の設定可能	

（注 1）4 点同一信号出力
（注 2）電圧出力信号ユニットを、容量性負荷を持つ機器に直接接続する場合は、出力信号が不安定となる場合があります。接続機器間にアイソレータ等を入れてご使用ください。

■ 伝送仕様，一般仕様

FL100 シリーズ共通仕様書「GS FL100-00」による。

■ 内部回路

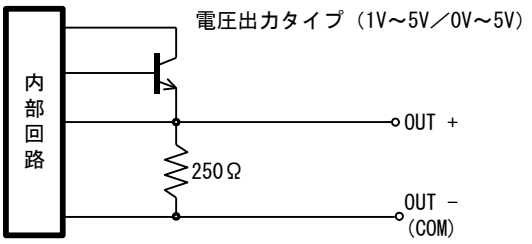

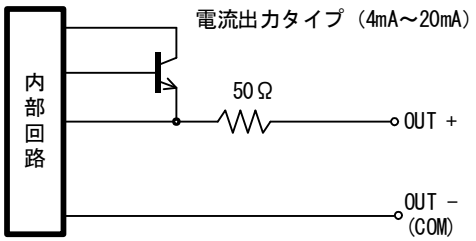

■ 端子配列

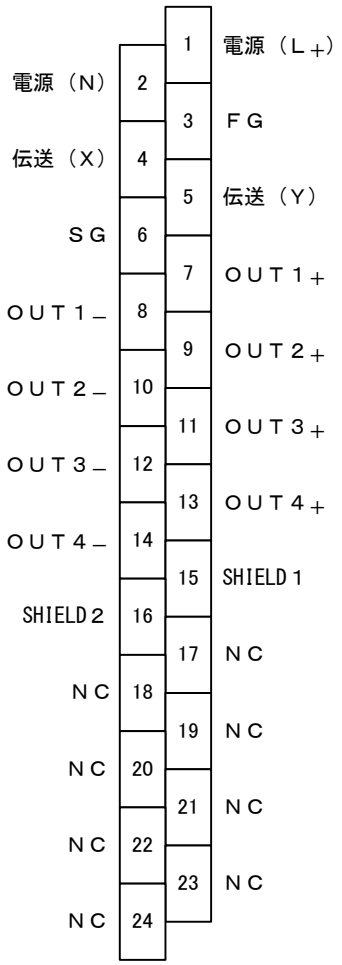

ＮＣ：内部で使用
ＦＧ:フレームグランド
ＳＧ:シグナルグランド
出力のマイナス側は内部で接続されています。

■ 外部接続例

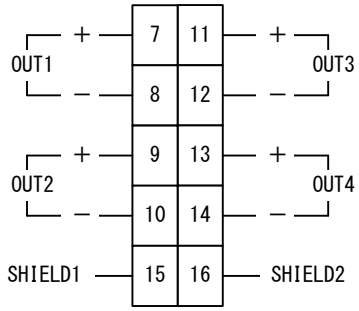

全てのマイナス
端子同士は接続
されています。

■ 外部接続方法

端　子　台	着脱式端子台：M3 ねじ使用
適合電線サイズ	0.3～0.75mm^2
電線接続方式	圧着
圧　着　端　子	3.0mm 用
適合圧着端子	例：日本圧着端子製造(株) 1.25-B3A／FV1.25-B3A

■ 形　名

形　名	基本仕様	電源仕様	付加仕様	記　事
FL100				
	-AR71			アナログ出力ユニット
		S		使用電源：AC85～264V (47～63Hz)／DC
		B		使用電源：DC12～36V
		-04		出力点数：4 点
			/20	出力：4～20mA
			/24	出力：1～5V または 0～5V

＜使用上の注意＞
・　本製品は本来の用途以外で使用した場合のいかなる事故や損害についても責任を負いかねます。
・　本書の記載内容はお断りなく変更することがありますのでご了承ください。
・　本書で使用されている会社名･商品名は各社の登録商標または商標です。
・　本書の各社の登録商標または商標には、（TM）マークや（R）マークは表示していません。
・　本書は万全を期して作成しておりますが、万一誤記等お気づきの点がありましたら弊社までご連絡ください。