General Specifications

FL100 シリーズ
小型多重伝送器

（オーダー用コード：FL100-PN02N-00）

YDK Technologies

FL100 取付パネル

PN02

＜特　　長＞

このパネルは、多重伝送装置（VITY-LINER）VL100-MF2 シリーズの既存取り付け位置に FL100-MF72、MF92 を取り付けるための補助用取付パネルです。
このパネルにより既存設置の VL100-MF2 と FL100-MF72、MF92 の端子取付面の高さがほぼ同等となります。

＜仕　　様＞

項　目		仕　様
材　料		SPCCt＝2.3
塗　装　色		マンセル 5Y7／1　焼付半ツヤ
固　定　方　法	パネル取付	既設ねじを使用
	FL100 取付	4M×6　付属（4 本）
取　付　台　数		1 台

＜型　　式＞

FL100-PN02※　　FL100 用取付パネル

※　ご注文時の形名コード（オーダー用コード）は、FL100-PN02N-00 となります。

＜外　形　図＞

（単位：mm）

取付状態（MF72 取付例）

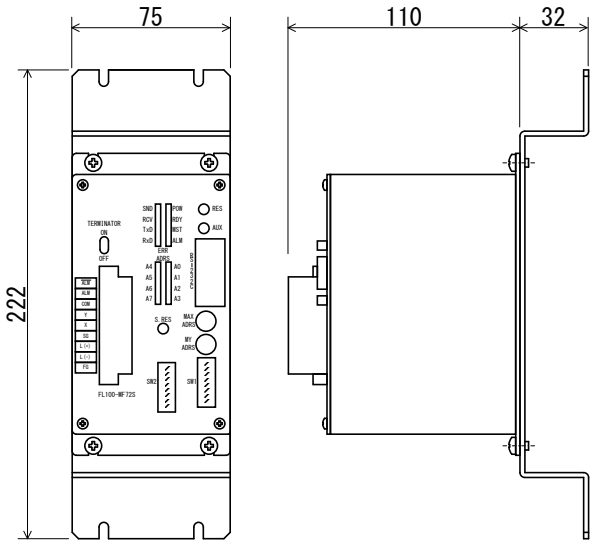

パネル寸法図

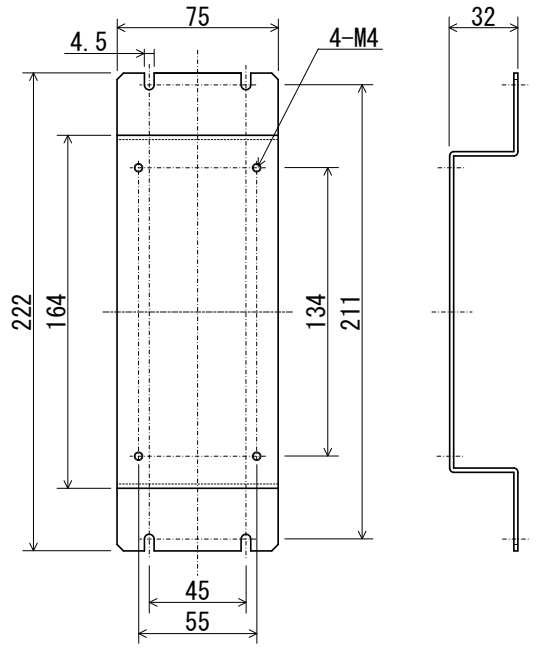

＜使用上の注意＞

- 本製品は本来の用途以外で使用した場合のいかなる事故や損害についても責任を負いかねます。
- 本書の記載内容はお断りなく変更することがありますのでご了承ください。
- 本書で使用されている会社名･商品名は各社の登録商標または商標です。
- 本書の各社の登録商標または商標には、（TM）マークや（R）マークは表示していません。
- 本書は万全を期して作成しておりますが、万一誤記等お気づきの点がありましたら弊社までご連絡ください。