General Specifications

FL100−SF212
通信用避雷器
（オーダー用コード：FL100−AF20N−00）

本器は多重伝送装置（VITY-LINER）伝送線に適用します。伝送線路に誘導された雷サージに対して半導体式素子とギャップ式素子の組合せで、電子機器を保護する避雷器です。

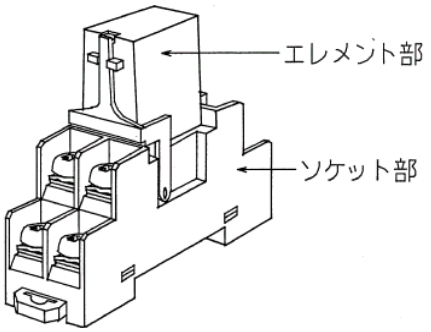

＜特　　徴＞
- サージ吸収能力が大きく、応答速度が速い
- DIN レール取付が可能
- エレメント部を外しても信号は途切れません

＜対応規格＞
JIS C 5381-21　カテゴリ C1,C2

＜型　　式＞
FL100-SF212※　VITY−LINER 伝送ライン用（ソケット付き）
※　ご注文時の形名コード（オーダー用コード）は、FL100-AF20N-00 となります。

＜一般仕様＞
使用温度範囲：−10～＋60℃
使用湿度範囲：5～90%r.h.（結露しないこと）
取 付 方 法：直取付または DIN レール取付（35 mm 巾）
寸　　法：19.5（W）×75.5（H）×54（D）mm
重　　量：約 50g

＜適合ソケット＞
形　　式　：　P2RF08−FY
構　　造　：　プラグイン構造
接 続 方 式　：　M3.5 ねじ端子接続
端子ネジ材質　：　鉄にクロメート
ハウジング材質　：　黒色プラスチック

＜機器仕様＞

最大回路電圧		50 V
動作開始電圧	線間	54 V±10%
	対地間	27 V±10%　（SG−E 短絡時） 300 V±15%以上 （SG−E 開放時）
漏れ電流	線間	1 μA 以下（最大回路電圧にて）
制限電圧	線間	100 V 以下（8／20μs）
サージ電流耐量		1500 A　（8／20μs）
応答時間	線間	0.001 ns 実力値
内部直列抵抗		約 4.6Ω（1 回線にて）
最大負荷電流		100 mA
静電容量	線間	850 pF 以下
	対地間	1700 pF 以下（SG-E 短絡時） 2 pF 以下（SG-E 開放時）

＜ブロック図＞

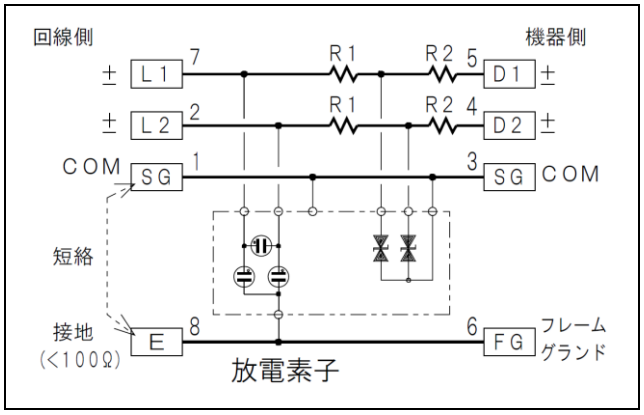

＜端子配置図＞

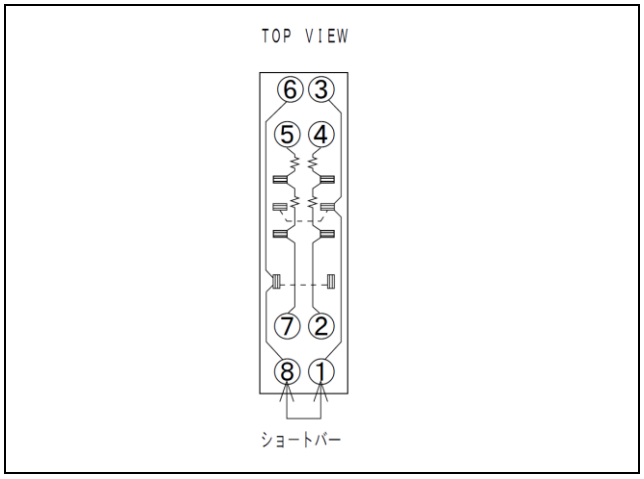

＜取付寸法図＞

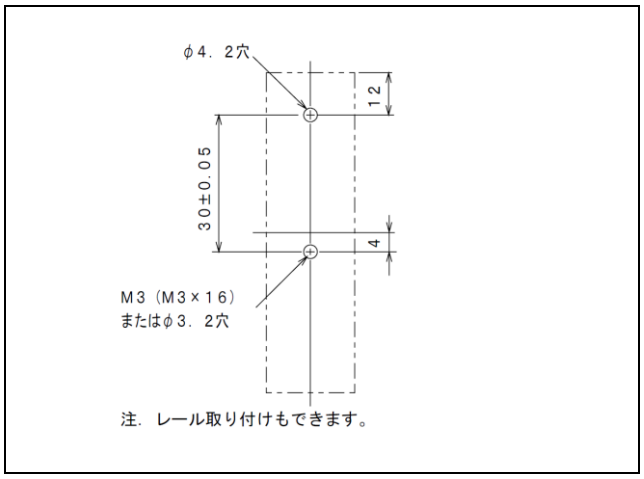

＜外形寸法図＞　　（単位：mm）

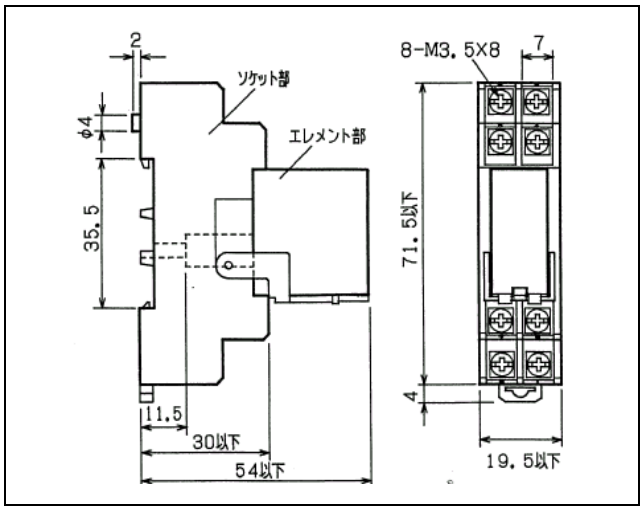

＜使用上の注意＞

- 本製品は本来の用途以外で使用した場合のいかなる事故や損害についても責任を負いかねます。
- 本書の記載内容はお断りなく変更することがありますのでご了承ください。
- 本書で使用されている会社名･商品名は各社の登録商標または商標です。
- 本書の各社の登録商標または商標には、（TM）マークや（R）マークは表示していません。
- 本書は万全を期して作成しておりますが、万一誤記等お気づきの点がありましたら弊社までご連絡ください。