General Specifications

FL100 シリーズ
小型多重伝送器

YDK Technologies

デジタル／パルス入出力ユニット

DD71

■ 外形寸法

（単位：mm）

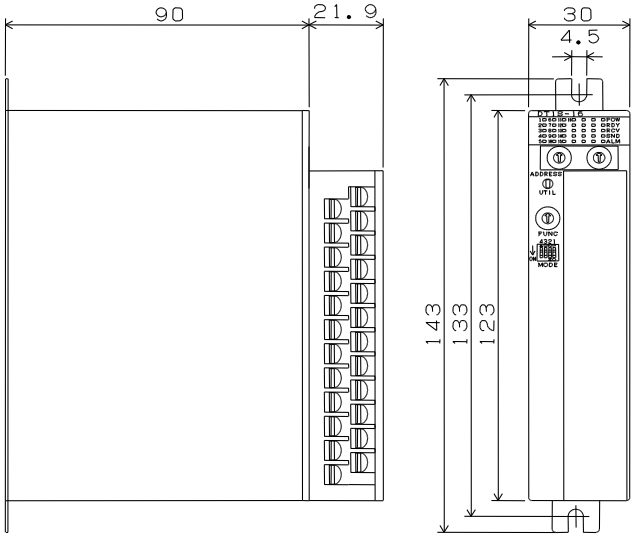

■ 個別仕様

形式名 / 項目	DD71			
	入力		出力	
	デジタル入力機能	パルス入力機能	デジタル出力機能	パルス出力機能
信号点数	8 点	0～7 点	8 点	0～7 点
信号幅	25ms または 2.34ms×(最大アドレス数）いずれか長い方	ON／OFF 幅共に 30ms 以上	25ms または 2.34ms×(最大アドレス数）いずれか長い方	ON 時間：100±25ms OFF 時間：900ms 以上
応答時間	25ms 以下(信号入力からデータ送信まで)	200ms 以下（信号入力からデータ送信まで）	20ms 以下(データ受信から信号出力まで)	200ms 以下（データ受信から信号出力まで）
パルスカウンタ	----------	16 ビット・バイナリカウンタ データバックアップ式	----------	----------
信号形式	信号形式 無電圧接点入力 （ON 抵抗：100Ω 以下、OFF 抵抗：100kΩ 以上）		リレー接点出力	
接点定格	入力センス電流：約 4mA，15V		最大負荷電流 1 回路：AC100－0.5A 8 回路：AC100－4.0A 最小適用負荷 DC5V、1mA	
コモン方式	8 点／1 コモン（内部回路の 0V）		8 点／1 コモン	
絶縁方式	フォトカプラ絶縁		機械式絶縁	
占有アドレス	2～9 （デジタル入力：1、デジタル出力：1、パルス入力またはパルス出力部：0～7）			
自己診断機能	あり			
マスター機能	あり			
消費電流	AC100V：50mA 以下 DC24V：110mA 以下			
デジタル/パルス混在機能	Di＋Do＋Po または Do＋Di＋Pi の機能が可能 （Di：デジタル入力、Do：デジタル出力、Pi：パルス入力、Po：パルス出力）			

■ 伝送仕様，一般仕様

FL100 シリーズ共通仕様書「GS FL100-00」による。

■ 内部回路

入力回路

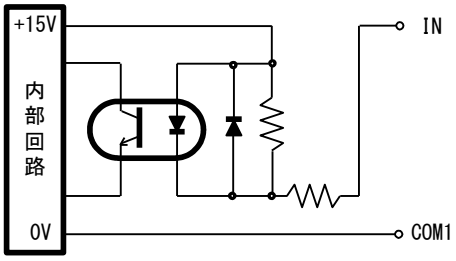

■ 端子配列

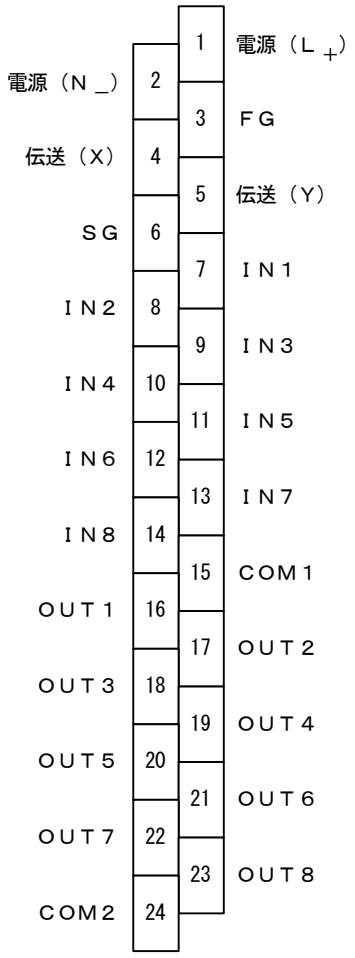

ＦＧ:フレームグランド
ＳＧ:シグナルグランド
ＣＯＭ１：入力コモン
ＣＯＭ２：出力コモン

■ 外部接続方法

端　子　台	着脱式端子台：M3 ねじ使用
適合電線サイズ	0.3～0.75 mm^2
電線接続方式	圧着
圧　着　端　子	3.0 mm 用
適合圧着端子	例：日本圧着端子製造（株） 1.25-B3A／FV1.25-B3A

出力回路

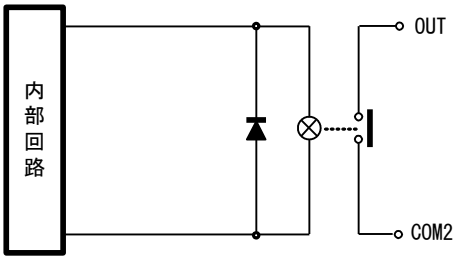

■ 外部接続例

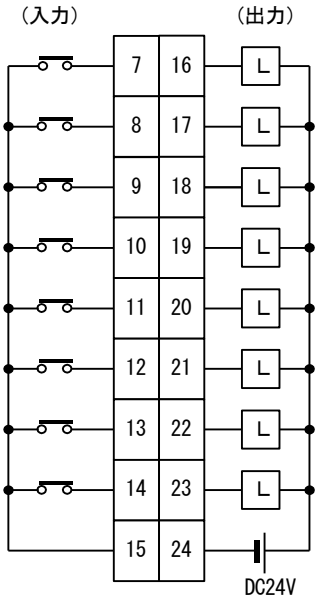

（注）接点出力端子にリレーコイルを接続すると、コイル電流オフ時にコイル両端に逆起電力が発生し、接点の損耗や機器が誤動作するおそれがあります。対策として、リレーコイルの両端にサージ吸収回路（ダイオード、バリスタなど）を付加するか、サージ吸収素子を内蔵したリレーを使用してください。

■ 形　名

形　名	基本仕様	電源仕様	付加仕様	記　　事
FL100				
	-DD71			デジタル/パルス入出力ユニット
		S		使用電源：AC85～264V (47～63Hz)/DC
		B		使用電源：DC12～36V
			-16	デジタル入出力：８点 パルス入出力：０～7 点

＜使用上の注意＞
- 本製品は本来の用途以外で使用した場合のいかなる事故や損害についても責任を負いかねます。
- 本書の記載内容はお断りなく変更することがありますのでご了承ください。
- 本書で使用されている会社名･商品名は各社の登録商標または商標です。
- 本書の各社の登録商標または商標には、（TM）マークや（R）マークは表示していません。
- 本書は万全を期して作成しておりますが、万一誤記等お気づきの点がありましたら弊社までご連絡ください。