General Specifications

T-102-0□-00
テンションメータ

T-102 形テンションメータは、現場での使い易さ、正確さ、小型・軽量を追求した、走行中の糸やワイヤの張力測定器です。品質管理計器としてお役立てください。

＜特　　長＞

● 振動防止機能付
指針軸にダンパ機能を付けて、指針のブレを防止しています。

● 機械的な抵抗軽減
重要な軸受部に耐摩擦、耐摩耗性のある宝石を使用し、機械的抵抗を軽減し、長期間安定して使用できます。

● 正確で安定性のある測定
各部品（ぜんまい・スプリング・ギヤ・軸など）の処理や組立工程において、細心の注意を払い製造しています。

● 取り扱いが容易
簡単な機構で操作が容易です。また、小型・軽量で長時間使用しても疲れません。

＜製品コード＞

製品コード		製　品　名　称
T-102-□□-□□		テンションメータ
	０１-００	測定範囲：0～10N　最小目盛：0.2N
	０２-００	〃　：0～20N　〃　：0.5N

＜付属品＞

名　　称	付属数	部品番号
取扱説明書	1 部	----------

＜仕　　様＞

方　　式	：	ぜんまい式
測 定 範 囲	：	0～10N または 0～20N（製品コード参照）
最 小 目 盛	：	0.2N または 0.5N（製品コード参照）
精　　度	：	±1 目盛以内（当社の調整検査糸の場合）
本 体 材 質	：	ABS 樹脂
本　体　色	：	黒（つや消し）
外 形 寸 法	：	-01-00；約 114（W）×152（H）×95（D）mm -02-00；約 90（W）×152（H）×95（D）mm
質　　量	：	-01-00；約 0.41 kg -02-00；約 0.4 kg

＜外形寸法図＞　（単位：mm）

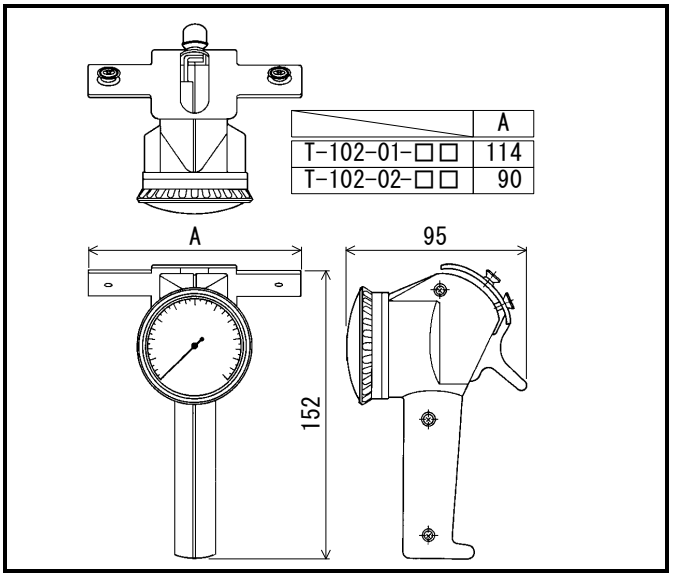

	A
T-102-01-□□	114
T-102-02-□□	90

＜使用上の注意＞
- 本製品は本来の用途以外で使用した場合のいかなる事故や損害についても責任を負いかねます。
- 本書の記載内容はお断りなく変更することがありますのでご了承ください。
- 本書で使用されている会社名･商品名は各社の登録商標または商標です。
- 本書の各社の登録商標または商標には、（TM）マークや（R）マークは表示していません。
- 本書は万全を期して作成しておりますが、万一誤記等お気づきの点がありましたら弊社までご連絡ください。